

BRETON

MESA LATERAL

LOMBOK



MESA LATERAL

LOMBOK

BRETON

PEDRA SINTERIZADA

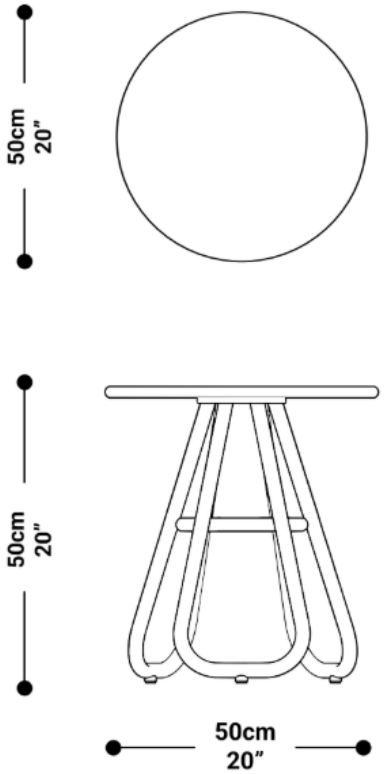

MADEIRA RIPADO

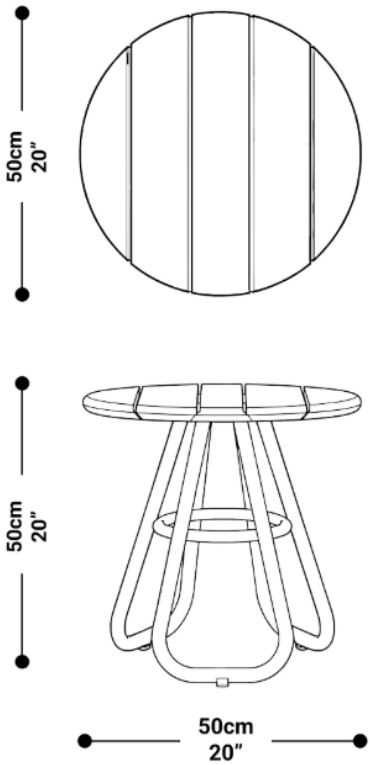

MESA LATERAL

LOMBOK

BRETON

ALUMÍNIO RIPADO

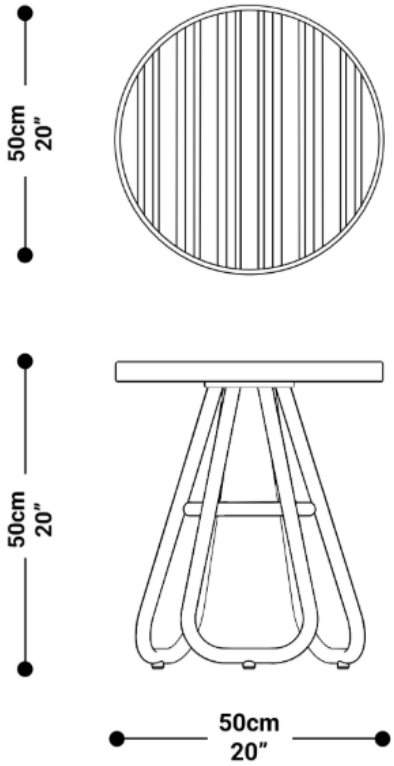

MESA LATERAL

LOMBOK

BRETON

Diferenciais:

- Podem ser escolhidos acabamentos diferentes para o produto.







MESA LATERAL

LOMBOK

BRETON

Mesa lateral. Estrutura em alumínio. Medidas especiais não disponíveis.

Medidas podem apresentar leves variações. Nos reservamos o direito de efetuar essas alterações sem consulta prévia.

Side desk. Aluminum structure. Custom sizes not available.

Measures may vary slightly. We reserve the right to make changes without prior consultation.

Mesa auxiliar. Estructura de aluminio. Tamaño personalizable no disponible.

Las medidas pueden presentar ligeras variaciones. Nos reservamos el derecho de efectuar estas alteraciones sin consulta previa.

MESA LATERAL

LOMBOK

BRETON